BOOK PROMOCIÓN 2025

NAVARTI
cerámica

MUEBLES

CUNAS

OTROS

NAVARTI
cerámica

CLICK 16

CARACTERÍSTICAS

CAPACIDAD: 16 paneles de 1925x1005 mm

ACABADO: antracita y anagrama en blanco

CROQUIS

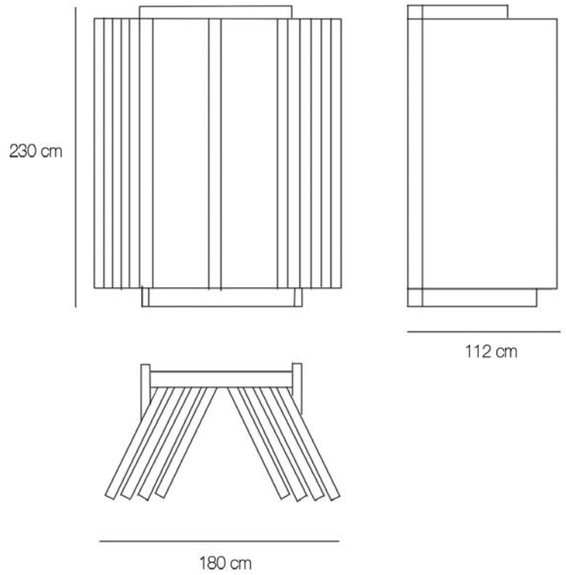

PACKING

material:	medidas (cm):	peso (kg):
cajón aglomerado	228,5x111,5x116,5	370

GRABAR PEDIDO

artículo:	descripción:	precio (€)
NAEXPH-18	EXP.16 CLICK	841

BAJO DEMANDA

MUEBLES

CLICK 16
12+2 OPEN ECO
ECO BOOK

CUNAS

OTROS

NAVARTI cerámica

12+2 OPEN ECO

CARACTERÍSTICAS

CAPACIDAD: 14 paneles de 1925x1005 mm

ACABADO: antracita y anagrama en blanco, luz incorporada

CROQUIS

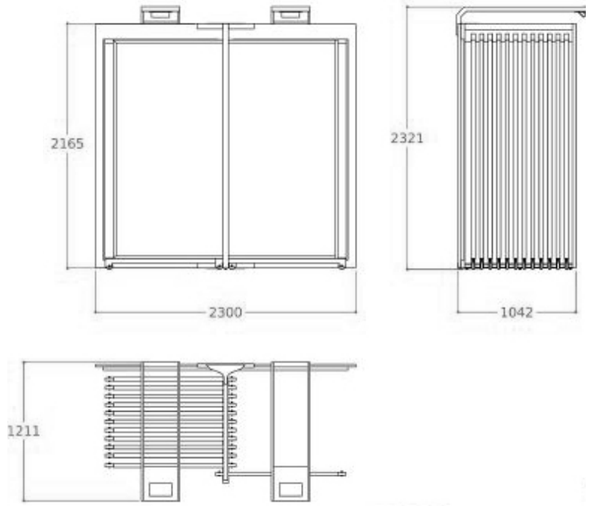

PACKING

material:	medidas (cm):	peso (kg):
cajón aglomerado	229x136x78	415

GRABAR PEDIDO

artículo:	descripción:	precio (€)
NAEXPH-15	ECO OPEN 12+2	1705

BAJO DEMANDA

NAVARTI cerámica

ECO BOOK

CARACTERÍSTICAS

CAPACIDAD: 26 paneles de 1925x1005 mm

ACABADO: antracita y anagrama en blanco, luz incorporada

CROQUIS

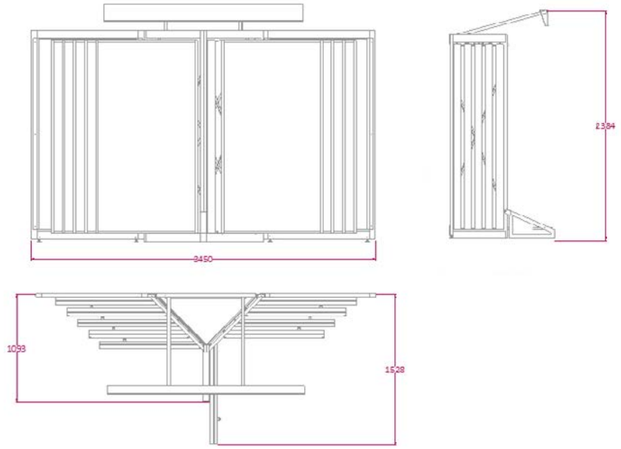

PACKING

material:	medidas (cm):	peso (kg):
cajón aglomerado	230x120x90	420

GRABAR PEDIDO

artículo:	descripción:	precio (€)
NAEXPH-2	ECO BOOK 24+2	1445

BAJO DEMANDA

MUEBLES

CLICK 16
12+2 OPEN ECO
ECO BOOK

CUNAS

OTROS

NAVARTI
cerámica

MUEBLES

CUNAS

OTROS

MUEBLES

CUNAS

LAMA
ARROW
60x60
120x120
CRUZADA
SOMA
SHAPE
ILUSTRA 30X90
TOTEM 160x160
COLORADO
PORTA DISPLAYS
VEROY
SAGANO/BONVOY LATERAL
SAGANO/BONVOY FRONTAL
OPTIONS
SPRING INFINITA
160x160 - 10P
GIRO INFINITA
TRONCHETO
AGC
EXTRAIBLE 60X120
PELDAÑERA EXTRUS

OTROS

NAVARTI
cerámica

LAMA

CARACTERÍSTICAS

CAPACIDAD: 10 paneles

ACABADO: antracita y anagrama en blanco

CROQUIS

20x120

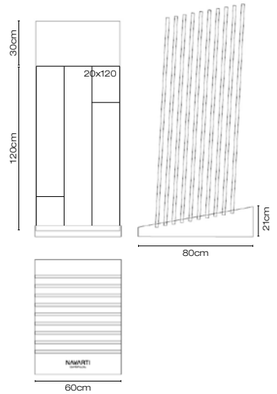

PACKING

material:	medidas (cm):	peso (kg):
caja de cartón	82x63x9	17,2

GRABAR PEDIDO

artículo:	descripción:	precio (€)
NAEXPM-92	CUNA OPTIONS - 10 RANURAS	105,77

*Grabar la cuna NAEXPM-92 como base, después añadir PANEL LAMA + (SERIE)

Colecciones disponibles:

dakaris	tabil	forest
bolzano	loring	montano
taiga	deck	rlv dakaris

DISPONIBLE EN STOCK

MUEBLES

CUNAS

LAMA
ARROW
60x60
120x120
CRUZADA
SOMA
SHAPE
ILUSTRA 30X90
TOTEM 160x160
COLORADO
PORTA DISPLAYS
VEROY
SAGANO/BONVOY LATERAL
SAGANO/BONVOY FRONTAL
OPTIONS
SPRING INFINITA
160x160 - 10P
GIRO INFINITA
TRONCHETO
AGC
EXTRAIBLE 60X120
PELDAÑERA EXTRUS

OTROS

NAVARTI
cerámica

ARROW

CARACTERÍSTICAS

CAPACIDAD: 16 piezas de 25x75 / 20x120 / 25x100 / 25x150 / 23x120

ACABADO: antracita y anagrama en blanco

CROQUIS

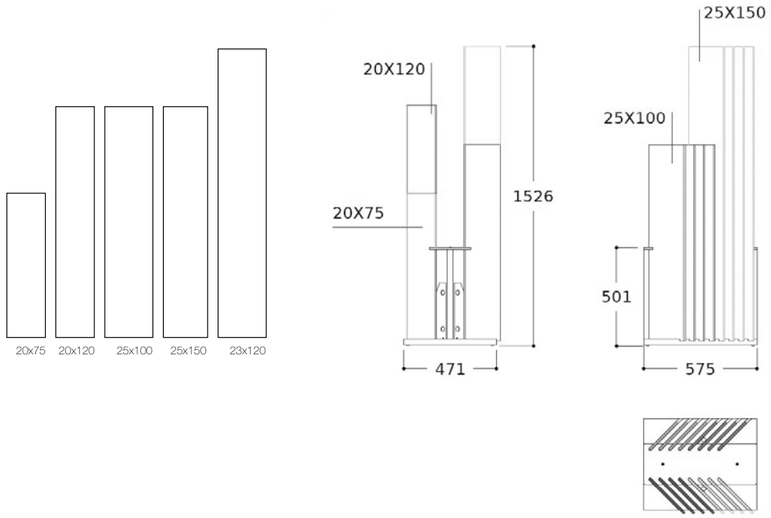

PACKING

material:	medidas (cm):	peso (kg):
caja cartón	59x50x8	11,4

GRABAR PEDIDO

artículo:	descripción:	precio (€)
NAEXPM-56	CUNA ARROW 20X120 16P	115

DISPONIBLE EN STOCK

MUEBLES

CUNAS

LAMA
ARROW
60x60
120x120
CRUZADA
SOMA
SHAPE
ILUSTRA 30X90
TOTEM 160x160
COLORADO
PORTA DISPLAYS
VEROY
SAGANO/BONVOY LATERAL
SAGANO/BONVOY FRONTAL
OPTIONS
SPRING INFINITA
160x160 - 10P
GIRO INFINITA
TRONCHETO
AGC
EXTRAIBLE 60X120
PELDAÑERA EXTRUS

OTROS

NAVARTI cerámica

60x60

CARACTERÍSTICAS

CAPACIDAD: 6 piezas de 60x60 (posibilidad de exponer otros formatos.
ACABADO: antracita y anagrama en blanco.

CROQUIS

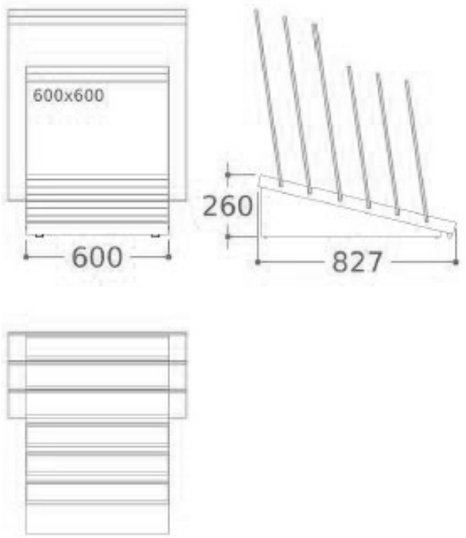

PACKING

material:	medidas (cm):	peso (kg):
caja cartón	81x62x8	17,2

GRABAR PEDIDO

artículo:	descripción:	precio (€)
NAEXPM-7	CUNA 60X60 6P	51 (65 USA)

DISPONIBLE EN STOCK

MUEBLES

CUNAS

LAMA
ARROW
60x60
120x120
CRUZADA
SOMA
SHAPE
ILUSTRA 30X90
TOTEM 160x160
COLORADO
PORTA DISPLAYS
VEROY
SAGANO/BONVOY LATERAL
SAGANO/BONVOY FRONTAL
OPTIONS
SPRING INFINITA
160x160 - 10P
GIRO INFINITA
TRONCHETO
AGC
EXTRAIBLE 60X120
PELDAÑERA EXTRUS

OTROS

NAVARTI
cerámica

120x120

CARACTERÍSTICAS

CAPACIDAD: 4 piezas de 120x120 (posibilidad de exponer otros formatos)
ACABADO: antracita y anagrama en blanco.

CROQUIS

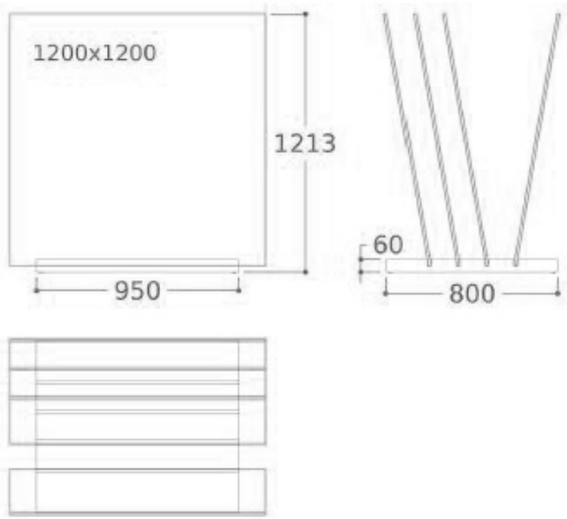

PACKING

material:	medidas (cm):	peso (kg):
caja cartón	97x82x7	25,5

GRABAR PEDIDO

artículo:	descripción:	precio (€)
NAEXPM-3	CUNA 120X120 4P	65 (71 USA)

DISPONIBLE EN STOCK

MUEBLES

CUNAS

LAMA
ARROW
60x60
120x120
CRUZADA
SOMA
SHAPE
ILUSTRA 30X90
TOTEM 160x160
COLORADO
PORTA DISPLAYS
VEROY
SAGANO/BONVOY LATERAL
SAGANO/BONVOY FRONTAL
OPTIONS
SPRING INFINITA
160x160 - 10P
GIRO INFINITA
TRONCHETO
AGC
EXTRAIBLE 60X120
PELDAÑERA EXTRUS

OTROS

NAVARTI
cerámica

CRUZADA

CARACTERÍSTICAS

CAPACIDAD: 15 ranuras para piezas de diferentes formatos.

ACABADO: antracita y anagrama en blanco. Ranuras en dos direcciones.

*Posibilidad de añadir trasera impresa.

CROQUIS

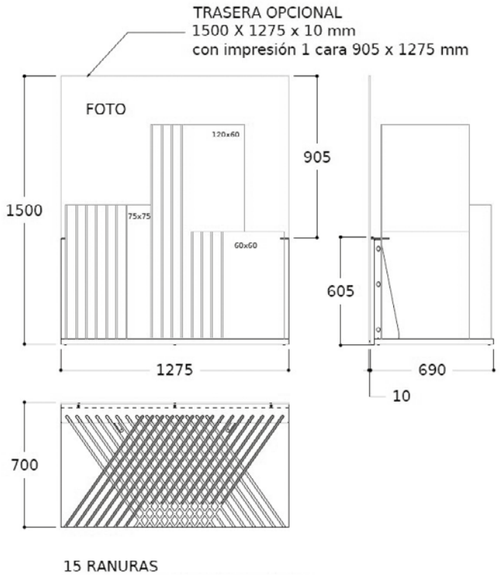

PACKING

material:	medidas (cm):	peso (kg):
paquete	129x68x6	29,5

GRABAR PEDIDO

artículo:	descripción:	precio (€)
NAEXPM-58	CUNA CRUZADA 15P	cuna: 279
NADISP-191	TRASERA CUNA CRUZADA	trasera: 96,20

DISPONIBLE EN STOCK

MUEBLES

CUNAS

LAMA
ARROW
60x60
120x120
CRUZADA
SOMA
SHAPE
ILUSTRA 30X90
TOTEM 160x160
COLORADO
PORTA DISPLAYS
VEROY
SAGANO/BONVOY LATERAL
SAGANO/BONVOY FRONTAL
OPTIONS
SPRING INFINITA
160x160 - 10P
GIRO INFINITA
TRONCHETO
AGC
EXTRAIBLE 60X120
PELDAÑERA EXTRUS

OTROS

NAVARTI cerámica

SOMA

CARACTERÍSTICAS

CAPACIDAD: atril con 15 ranuras para piezas de diferentes formatos.
ACABADO: antracita y anagrama en blanco.

CROQUIS

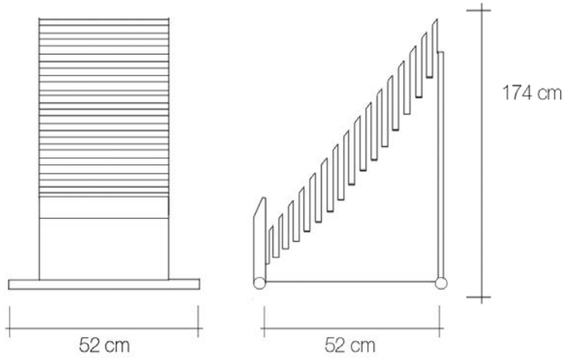

PACKING

material:	medidas (cm):	peso (kg):
papel burbuja	184x44x4	13,3

GRABAR PEDIDO

artículo:	descripción:	precio (€)
NAEXPM-42	CUNA SOMA 15P ATRIL	82,50

DISPONIBLE EN STOCK

SHAPE

CARACTERÍSTICAS

CAPACIDAD: 7 piezas de 20mm de espesor, permite exponer diferentes formatos.
ACABADO: antracita y anagrama en blanco. Cuna apta para exterior.

CROQUIS

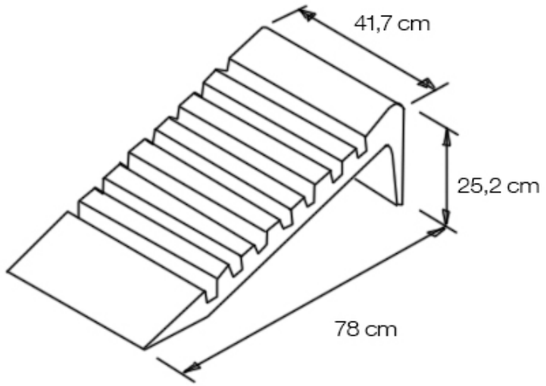

PACKING

material:	medidas (cm):	peso (kg):
caja cartón	80x52x25	5,45

GRABAR PEDIDO

artículo:	descripción:	precio (€)
NAEXPM-54	SHAPE 7 - CUNA 20MM 7 PZ	66,8

DISPONIBLE EN STOCK

MUEBLES

CUNAS

LAMA
ARROW
60x60
120x120
CRUZADA
SOMA
SHAPE
ILUSTRA 30X90
TOTEM 160x160
COLORADO
PORTA DISPLAYS
VEROY
SAGANO/BONVOY LATERAL
SAGANO/BONVOY FRONTAL
OPTIONS
SPRING INFINITA
160x160 - 10P
GIRO INFINITA
TRONCHETO
AGC
EXTRAIBLE 60X120
PELDAÑERA EXTRUS

OTROS

NAVARTI
cerámica

ILUSTRA 30X90

CARACTERÍSTICAS

CAPACIDAD: 8 paneles con 3 piezas de 30x90 cada uno.
ACABADO: antracita y anagrama en blanco.

CROQUIS

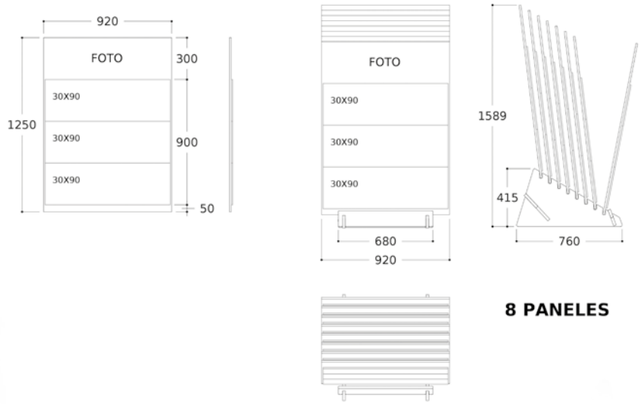

PACKING

material:	medidas (cm):	peso (kg):
pallet	103x95x51	200

GRABAR PEDIDO

artículo:	descripción:	precio (€)
NAEXPM-79	CUNA ILUSTRA 30X90 8PAN	210 (cuna+cartelas)

*Cuna cerrada, contiene las cartelas con las piezas de las siguiente colecciones:
blancos / bellagio / levin / manhattan / native / drava / street / laza

DISPONIBLE EN STOCK

MUEBLES

CUNAS

LAMA
ARROW
60x60
120x120
CRUZADA
SOMA
SHAPE
ILUSTRA 30X90
TOTEM 160x160
COLORADO
PORTA DISPLAYS
VEROY
SAGANO/BONVOY LATERAL
SAGANO/BONVOY FRONTAL
OPTIONS
SPRING INFINITA
160x160 - 10P
GIRO INFINITA
TRONCHETO
AGC
EXTRAIBLE 60X120
PELDAÑERA EXTRUS

OTROS

NAVARTI
cerámica

TOTEM 160x160

CARACTERÍSTICAS

CAPACIDAD: 2 piezas fijas de 160x160.

ACABADO: antracita y anagrama en blanco.

CROQUIS

PACKING

material:	medidas (cm):	peso (kg):

GRABAR PEDIDO

artículo:	descripción:	precio (€)
NAEXPM-93	TOTEM 160x160 PARA 2 PIEZAS	135

BAJO DEMANDA

NAVARTI cerámica

COLORADO

CARACTERÍSTICAS

CAPACIDAD: 10 piezas (disponible para 120x120 / 60x120 / 90x90).
ACABADO: antracita y anagrama en blanco.

CROQUIS

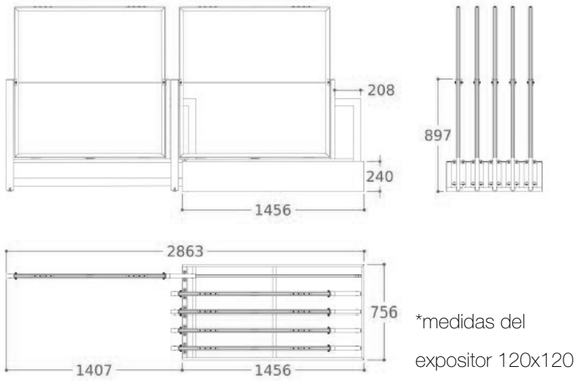

*medidas del expositor 120x120

PACKING

med. pz.	material:	medidas (cm):	peso (kg):
90x90	cajón	132x81x129	170,5
60x120	cajón	160x99x65	144,5
120x120	cajón	159x160x65	205

GRABAR PEDIDO

artículo:	descripción:	precio (€)
NAEXPM-2	CUNA COLORADO 90X90 10P	605,85
NAEXPM-39	CUNA COLORADO 60X120 10P	640,50
NAEXPM-1	CUNA COLORADO 120X120 10P	688,80

DISPONIBLE EN STOCK

MUEBLES

CUNAS

LAMA
ARROW
60x60
120x120
CRUZADA
SOMA
SHAPE
ILUSTRA 30X90
TOTEM 160x160
COLORADO
PORTA DISPLAYS
VEROY
SAGANO/BONVOY LATERAL
SAGANO/BONVOY FRONTAL
OPTIONS
SPRING INFINITA
160x160 - 10P
GIRO INFINITA
TRONCHETO
AGC
EXTRAIBLE 60X120
PELDAÑERA EXTRUS

OTROS

NAVARTI cerámica

PORTA DISPLAYS

CARACTERÍSTICAS

CAPACIDAD: sin cantidad exacta.

ACABADO: antracita y anagrama en blanco.

CROQUIS

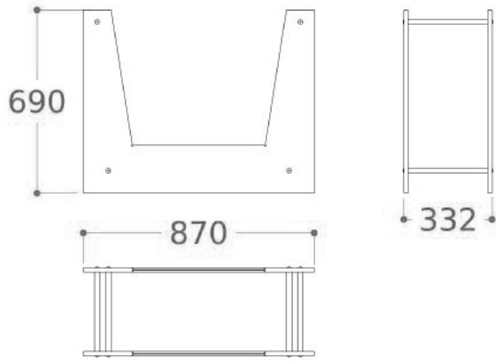

PACKING

material:	medidas (cm):	peso (kg):
caja cartón	87x69x5	9,8

GRABAR PEDIDO

artículo:	descripción:	precio (€)
NAEXPM-16	CUNA PORTA DISPLAYS	59

DISPONIBLE EN STOCK

VEROY

CARACTERÍSTICAS

CAPACIDAD: 7 piezas + tacos + cartela.

ACABADO: antracita y anagrama en blanco.

CROQUIS

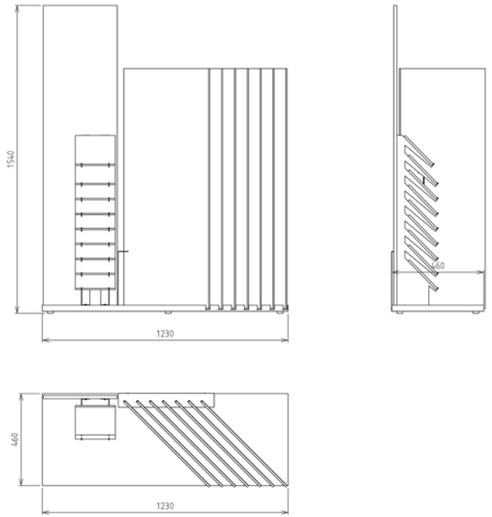

PACKING

material:	medidas (cm):	peso (kg):
pallet	2x70x35	148

GRABAR PEDIDO

artículo:	descripción:	precio (€)
NAEXPM-83	CUNA VEROY 60X120	151

*Cuna cerrada, contiene las piezas y tacos de la colección.

DISPONIBLE EN STOCK

MUEBLES

CUNAS

LAMA
ARROW
60x60
120x120
CRUZADA
SOMA
SHAPE
ILUSTRA 30X90
TOTEM 160x160
COLORADO
PORTA DISPLAYS
VEROY
SAGANO/BONVOY LATERAL
SAGANO/BONVOY FRONTAL
OPTIONS
SPRING INFINITA
160x160 - 10P
GIRO INFINITA
TRONCHETO
AGC
EXTRAIBLE 60X120
PELDAÑERA EXTRUS

OTROS

NAVARTI cerámica

SAGANO/BONVOY LATERAL

CARACTERÍSTICAS

CAPACIDAD: contiene todos los colores y formatos de las series BONVOY y SAGANO
ACABADO: antracita y anagrama en blanco.

CROQUIS

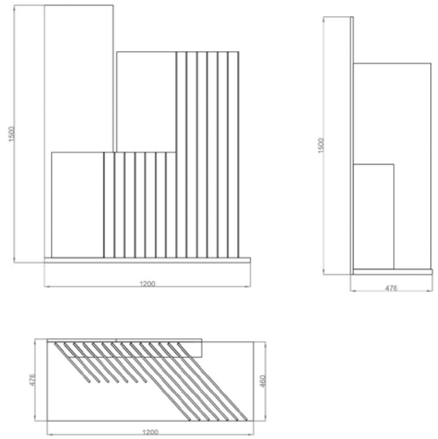

PACKING

material:	medidas (cm):	peso (kg):
pallet	70x200x50	117

GRABAR PEDIDO

artículo:	descripción:	precio (€)
NAEXPM-94	CUNA LATERAL SAGANO BONVOY	105,77

*Cuna cerrada, contiene todas las piezas de las dos colecciones tanto en 30,3x61,3 como en 60x120.

DISPONIBLE EN STOCK

MUEBLES

CUNAS

LAMA
ARROW
60x60
120x120
CRUZADA
SOMA
SHAPE
ILUSTRA 30X90
TOTEM 160x160
COLORADO
PORTA DISPLAYS
VEROY
SAGANO/BONVOY LATERAL
SAGANO/BONVOY FRONTAL
OPTIONS
SPRING INFINITA
160x160 - 10P
GIRO INFINITA
TRONCHETO
AGC
EXTRAIBLE 60X120
PELDAÑERA EXTRUS

OTROS

NAVARTI
cerámica

SAGANO/BONVOY FRONTAL

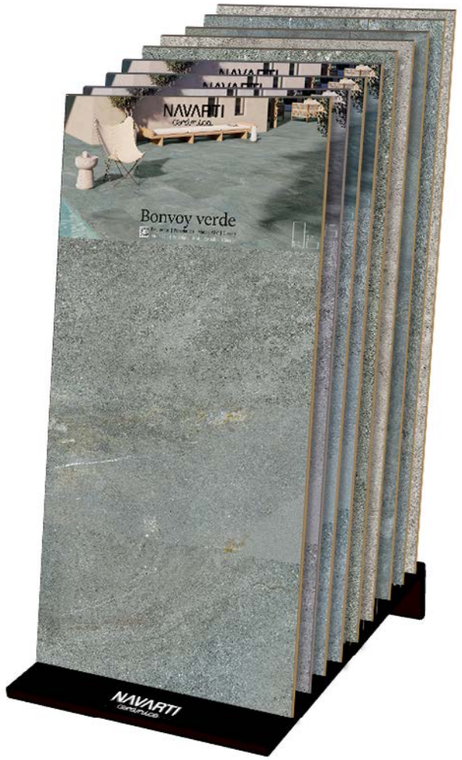

CARACTERÍSTICAS

CAPACIDAD: 10 ranuras para diferentes piezas o paneles de las series SAGANO o BONVOY

ACABADO: antracita y anagrama en blanco.

CROQUIS

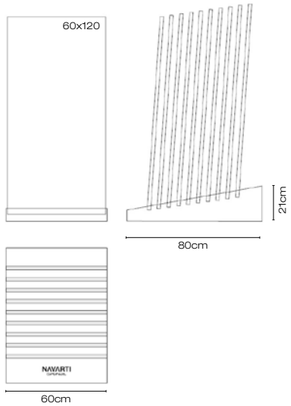

PACKING

material:	pallet
medidas (cm):	120x80x50
peso (kg):	180

GRABAR PEDIDO

artículo:	descripción:	precio (€)
NAEXPM-92	CUNA OPTIONS - 10 RANU.	105,77
NADISP-232	PEGATINA PARA 60X120 SAGANO.	
NADISP-XXX	CARTELA SAGANO	
NADISP-XXX	CARTELA BONVOY	

*Grabar la cuna NAEXPM-92 como base, después añadir NADISP-232 indicando en la línea informativa las piezas de 60x120 que se deseen y/o añadir cartelas CARTELA SAGANO / CARTELA BONVOY (que ya llevan las piezas de 30,3x61,3 incluidas.)

DISPONIBLE EN STOCK

MUEBLES

CUNAS

LAMA
ARROW
60x60
120x120
CRUZADA
SOMA
SHAPE
ILUSTRA 30X90
TOTEM 160x160
COLORADO
PORTA DISPLAYS
VEROY
SAGANO/BONVOY LATERAL
SAGANO/BONVOY FRONTAL
OPTIONS
SPRING INFINITA
160x160 - 10P
GIRO INFINITA
TRONCHETO
AGC
EXTRAIBLE 60X120
PELDAÑERA EXTRUS

OTROS

NAVARTI
cerámica

OPTIONS

CARACTERÍSTICAS

CAPACIDAD: 10 ranuras para diferentes piezas de 9mm y/o 10,5mm.
ACABADO: antracita y anagrama en blanco.

CROQUIS

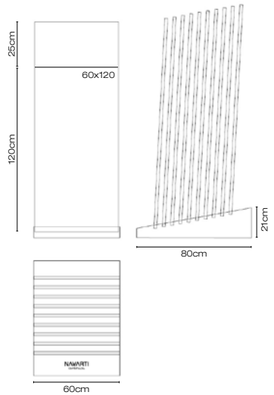

PACKING

material:	medidas (cm):	peso (kg):
caja de cartón	82x63x9	17,2

GRABAR PEDIDO

artículo:	descripción:	precio (€)
NAEXPM-92	CUNA OPTIONS - 10 RANU.	105,77

*Grabar la cuna NAEXPM-92 como base, después añadir CARTELA OPTIONS + (SERIE), y añadir la pieza que se desee de la serie elegida.

Colecciones disponibles:

levin	clapton	dart	nadinne	mylos	belgravia
laza	ura	discover	hook	athika	piazza
street	batela	keith	antibes	zanzibar	clarke
ecchio	unika	garner	ziro	manhattan	

DISPONIBLE EN STOCK

MUEBLES

CUNAS

LAMA
ARROW
60x60
120x120
CRUZADA
SOMA
SHAPE
ILUSTRA 30X90
TOTEM 160x160
COLORADO
PORTA DISPLAYS
VEROY
SAGANO/BONVOY LATERAL
SAGANO/BONVOY FRONTAL
OPTIONS
SPRING INFINITA
160x160 - 10P
GIRO INFINITA
TRONCHETO
AGC
EXTRAIBLE 60X120
PELDAÑERA EXTRUS

OTROS

NAVARTI
cerámica

SPRING INFINITA

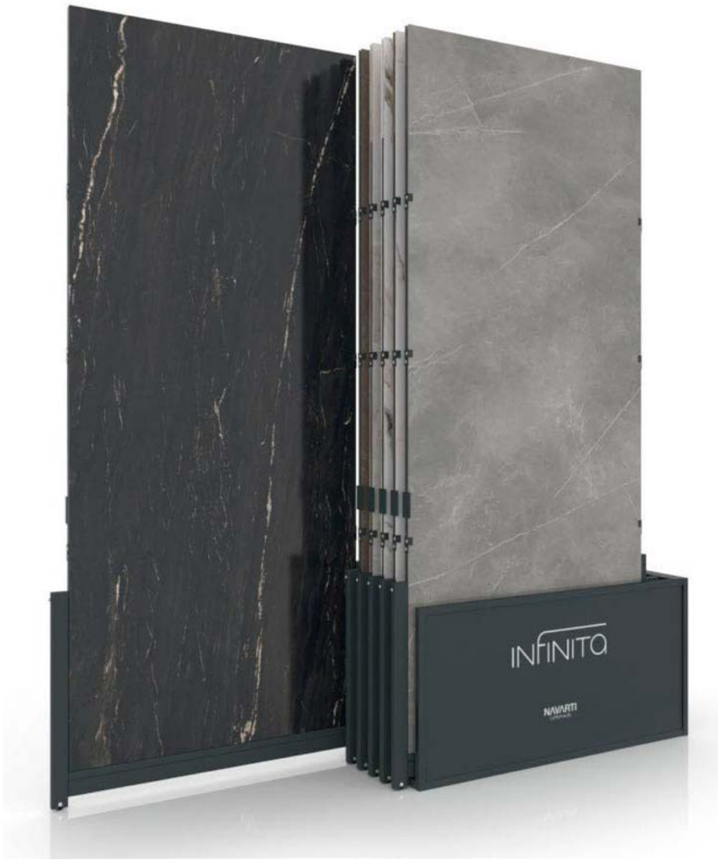

CARACTERÍSTICAS

CAPACIDAD: 12 piezas de 120x280 cm.

ACABADO: antracita y anagrama en blanco.

CROQUIS

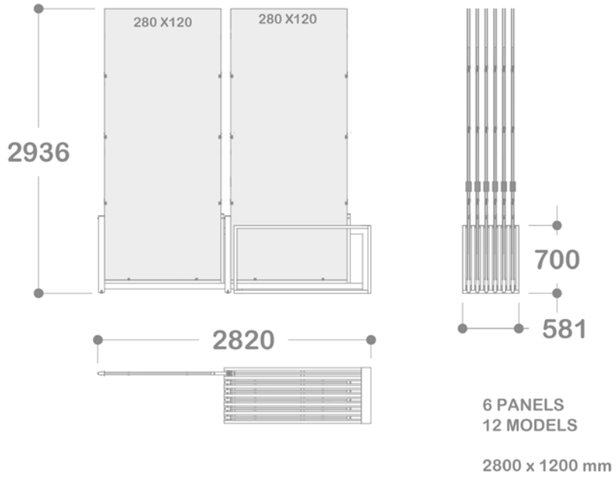

PACKING

material:	medidas (cm):	peso (kg):
cajón aglomerado	247x154x78	400

GRABAR PEDIDO

artículo:	descripción:	precio (€)
NAEXPM-85	CUNA SPRING INFINITA 12PZ	1875

DISPONIBLE EN STOCK

MUEBLES

CUNAS

LAMA
ARROW
60x60
120x120
CRUZADA
SOMA
SHAPE
ILUSTRA 30X90
TOTEM 160x160
COLORADO
PORTA DISPLAYS
VEROY
SAGANO/BONVOY LATERAL
SAGANO/BONVOY FRONTAL
OPTIONS
SPRING INFINITA
160x160 - 10P
GIRO INFINITA
TRONCHETO
AGC
EXTRAIBLE 60X120
PELDAÑERA EXTRUS

OTROS

NAVARTI cerámica

160x160 - 10P

CARACTERÍSTICAS

CAPACIDAD: 10 piezas de 160x160 cm.

ACABADO: antracita y anagrama en blanco.

CROQUIS

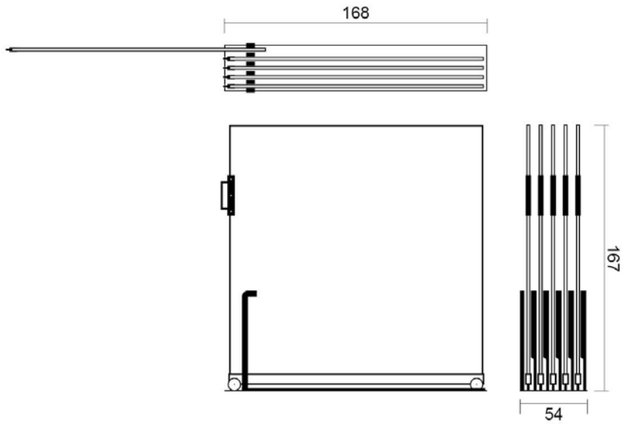

PACKING

material:	medidas (cm):	peso (kg):
caja cartón	50x55x160	55

GRABAR PEDIDO

artículo:	descripción:	precio (€)
NAEXPH-60	CUNA 160X160 EXTRAIBLE 10 PZ	540

DISPONIBLE EN STOCK

MUEBLES

CUNAS

LAMA
ARROW
60x60
120x120
CRUZADA
SOMA
SHAPE
ILUSTRA 30X90
TOTEM 160x160
COLORADO
PORTA DISPLAYS
VEROY
SAGANO/BONVOY LATERAL
SAGANO/BONVOY FRONTAL
OPTIONS
SPRING INFINITA
160x160 - 10P
GIRO INFINITA
TRONCHETO
AGC
EXTRAIBLE 60X120
PELDAÑERA EXTRUS

OTROS

NAVARTI cerámica

GIRO INFINITA

CARACTERÍSTICAS

CAPACIDAD: 24 ranuras para tacos de 12x28 de la colección INFINITA.
ACABADO: antracita y anagrama en blanco.

CROQUIS

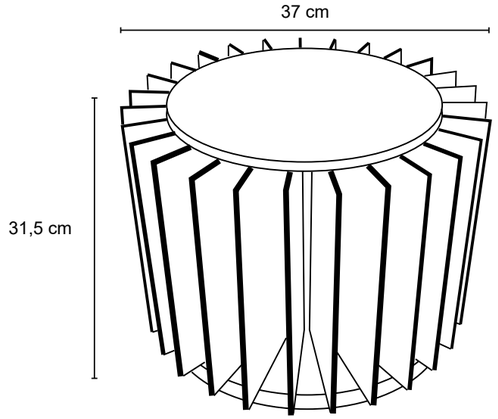

PACKING

material:	medidas (cm):	peso (kg):
papel burbuja	47x37x32	15,4

GRABAR PEDIDO

artículo:	descripción:	precio (€)
NAEXPM-89	CUNA GIRO INFINITA	64,15

*Cuna cerrada, incluye los tacos con sus cartelas.

DISPONIBLE EN STOCK

MUEBLES

CUNAS

LAMA
ARROW
60x60
120x120
CRUZADA
SOMA
SHAPE
ILUSTRA 30X90
TOTEM 160x160
COLORADO
PORTA DISPLAYS
VEROY
SAGANO/BONVOY LATERAL
SAGANO/BONVOY FRONTAL
OPTIONS
SPRING INFINITA
160x160 - 10P
GIRO INFINITA
TRONCHETO
AGC
EXTRAIBLE 60X120
PELDAÑERA EXTRUS

OTROS

NAVARTI cerámica

TRONCHETO

CARACTERÍSTICAS

CAPACIDAD: 12 piezas. Posibilidad de exponer diferentes formatos.
ACABADO: antracita y anagrama en blanco.

CROQUIS

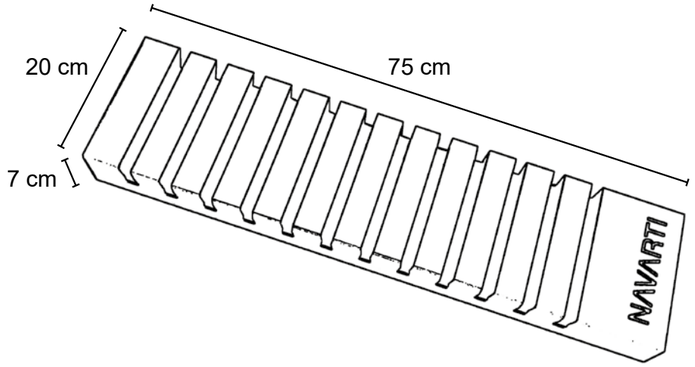

PACKING

material:	medidas (cm):	peso (kg):
papel burbuja	81x20x7	2,5

GRABAR PEDIDO

artículo:	descripción:	precio (€)
NAEXPM-28	M.TRONCHETO 12	24

DISPONIBLE EN STOCK

MUEBLES

CUNAS

LAMA
ARROW
60x60
120x120
CRUZADA
SOMA
SHAPE
ILUSTRA 30X90
TOTEM 160x160
COLORADO
PORTA DISPLAYS
VEROY
SAGANO/BONVOY LATERAL
SAGANO/BONVOY FRONTAL
OPTIONS
SPRING INFINITA
160x160 - 10P
GIRO INFINITA
TRONCHETO
AGC
EXTRAIBLE 60X120
PELDAÑERA EXTRUS

OTROS

NAVARTI cerámica

AGC

CARACTERÍSTICAS

CAPACIDAD: varios productos AGC

ACABADO: blanco

CROQUIS

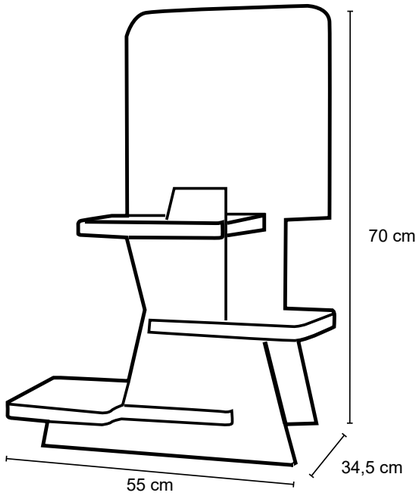

PACKING

material:	medidas (cm):	peso (kg):

GRABAR PEDIDO

artículo:	descripción:	precio (€)
NAEXPM-45	CUNA PRODUCTOS AGC	70,59

BAJO DEMANDA

MUEBLES

CUNAS

LAMA
ARROW
60x60
120x120
CRUZADA
SOMA
SHAPE
ILUSTRA 30X90
TOTEM 160x160
COLORADO
PORTA DISPLAYS
VEROY
SAGANO/BONVOY LATERAL
SAGANO/BONVOY FRONTAL
OPTIONS
SPRING INFINITA
160x160 - 10P
GIRO INFINITA
TRONCHETO
AGC
EXTRAIBLE 60X120
PELDAÑERA EXTRUS

OTROS

NAVARTI
cerámica

EXTRAIBLE 60X120

CARACTERÍSTICAS

CAPACIDAD: 16 piezas de 60x120 cm.

ACABADO: antracita y anagrama en blanco.

CROQUIS

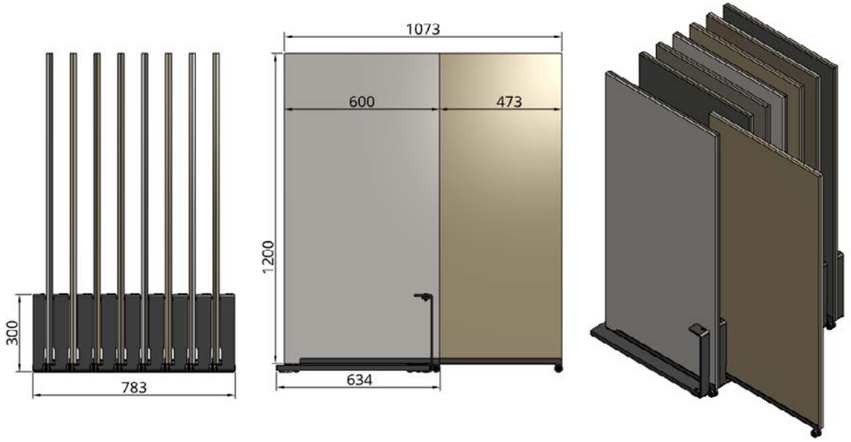

PACKING

material:	medidas (cm):	peso (kg):
caja cartón	845x635x105	25

GRABAR PEDIDO

artículo:	descripción:	precio (€)
NAEXPM-94	CUNA EXTRAIBLE 60X120 16PZ	265

DISPONIBLE EN STOCK

MUEBLES

CUNAS

LAMA
ARROW
60x60
120x120
CRUZADA
SOMA
SHAPE
ILUSTRA 30X90
TOTEM 160x160
COLORADO
PORTA DISPLAYS
VEROY
SAGANO/BONVOY LATERAL
SAGANO/BONVOY FRONTAL
OPTIONS
SPRING INFINITA
160x160 - 10P
GIRO INFINITA
TRONCHETO
AGC
EXTRAIBLE 60X120
PELDAÑERA EXTRUS

OTROS

NAVARTI cerámica

PELDAÑERA EXTRUS

CARACTERÍSTICAS

CAPACIDAD: 11 piezas de 33x120 cm.

ACABADO: antracita y anagrama en blanco.

CROQUIS

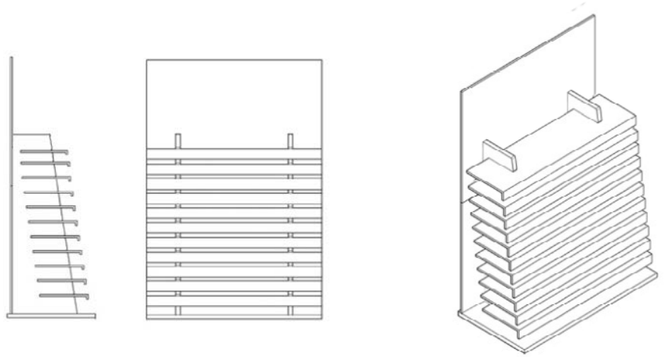

PACKING

material:	medidas (cm):	peso (kg):
pallet	178x122x50	150

GRABAR PEDIDO

artículo:	descripción:	precio (€)
NAEXPM-95	CUNA PELDAÑERA EXTRUS 11PZ	167,25

DISPONIBLE EN STOCK

NAVARTI cerámica

MUEBLES

CUNAS

OTROS

FOLDERS
CARPETA TRÍPTICA
CARPETA TRÍPTICA COLECCIONES
DISPLAY GENÉRICO
DISPLAY ESPESORADO
DISPLAY UPEC
CÓRNER ESPECIAL
CÓRNER INFINITA

FOLDERS

CARACTERÍSTICAS

CAPACIDAD: tacos representativos de cada serie.

ACABADO: cartón plastificado.

CROQUIS

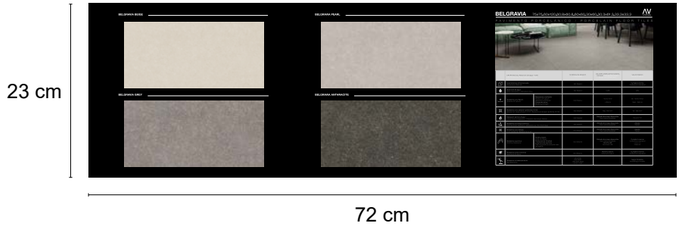

PACKING

material:	medidas (cm):	peso (kg):
paquete	23x23x3	2

Colecciones disponibles:

ura	batela	genérico
keith	manhattan	
dart	belgravia	
antibes	levin	
clapton	grain stone	
laza	elder	
ecchio	dart	
street	bolzano	
ziro	dakaris	
unika	method	

GRABAR PEDIDO

artículo:	descripción:	precio (€)
NACAT-XXX	CAT.FOLDER+(SERIE)	6,30

DISPONIBLE EN STOCK

FOLDERS
CARPETA TRÍPTICA
CARPETA TRÍPTICA COLECCIONES
DISPLAY GENÉRICO
DISPLAY ESPESORADO
DISPLAY UPEC
CÓRNER ESPECIAL
CÓRNER INFINITA

NAVARTI cerámica

CARPETA TRÍPTICA ANÓNIMA

CARACTERÍSTICAS

CAPACIDAD: 3 piezas de 30x60 o el equivalente en tacos.
ACABADO: cartón plastificado.

CROQUIS

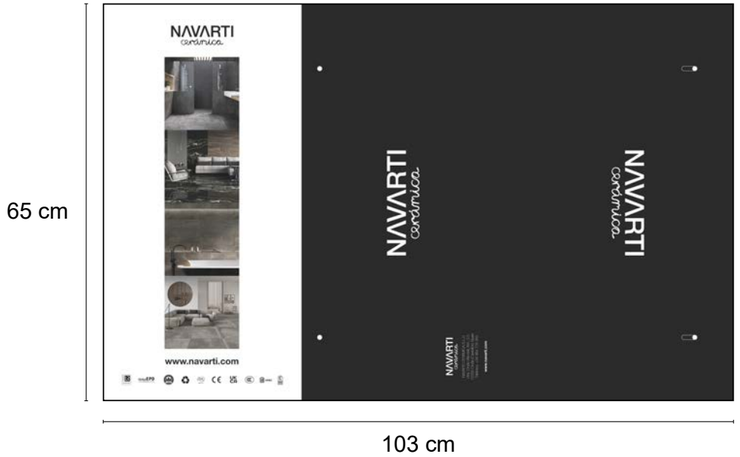

PACKING

material:	medidas (cm):	peso (kg):
paquete	65x35x4	11,2

GRABAR PEDIDO

artículo:	descripción:	precio (€)
NACAT-53	CARPETA TRIPTICA ANONIMA	28,30

DISPONIBLE EN STOCK

FOLDERS
CARPETA TRÍPTICA
CARPETA TRÍPTICA COLECCIONES
DISPLAY GENÉRICO
DISPLAY ESPESORADO
DISPLAY UPEC
CÓRNER ESPECIAL
CÓRNER INFINITA

CARPETA TRÍPTICA COLECCIONES

CARACTERÍSTICAS

CAPACIDAD: comprobar composición de cada carpeta.

ACABADO: cartón plastificado.

CROQUIS

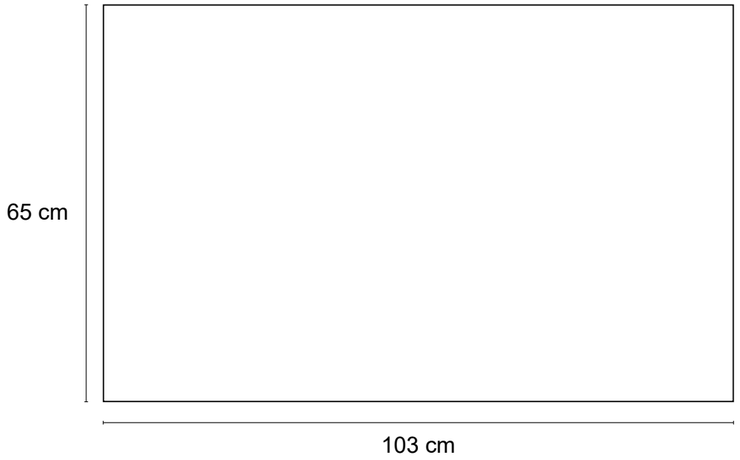

PACKING

material:	medidas (cm):	peso (kg):
paquete	65x35x4	11,2

GRABAR PEDIDO

artículo:	descripción:	c
NACAT1-XXX	CARPETA TRIPTICA +(NOMBRE)	28,30

Colecciones disponibles:

unika batela ziro antibes sagano bonvoy

DISPONIBLE EN STOCK

MUEBLES

CUNAS

OTROS

FOLDERS
CARPETA TRÍPTICA
CARPETA TRÍPTICA COLECCIONES
DISPLAY GENÉRICO
DISPLAY ESPESORADO
DISPLAY UPEC
CÓRNER ESPECIAL
CÓRNER INFINITA

NAVARTI cerámica

DISPLAY GENÉRICO

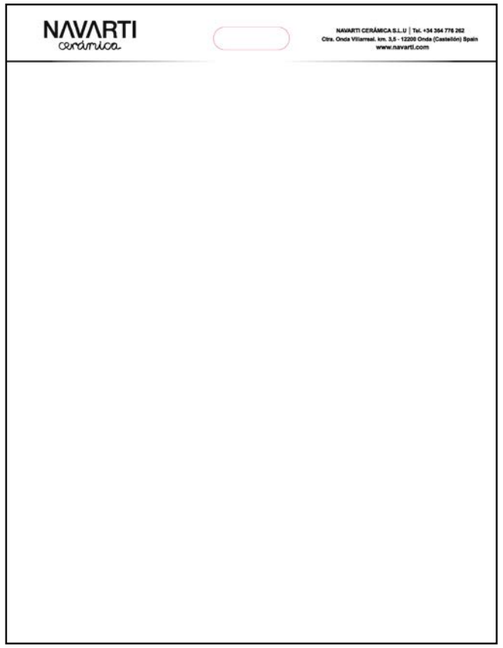

CARACTERÍSTICAS

CAPACIDAD: varios tacos.

ACABADO: fondo blanco.

CROQUIS

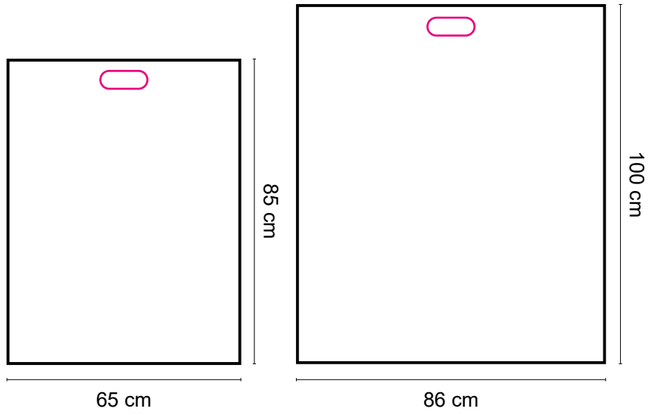

PACKING

material:	medidas (cm):	peso (kg):
paquete	85x65x3	8,5
paquete	86x100x3	9

GRABAR PEDIDO

artículo:	descripción:	precio (€)
NADISP-1	DISPLAY 860X1000 NAVARTI	4,55
NADISP-2	DISPLAY 850X650 NAVARTI	3,10

DISPONIBLE EN STOCK

FOLDERS
CARPETA TRÍPTICA
CARPETA TRÍPTICA COLECCIONES
DISPLAY GENÉRICO
DISPLAY ESPESORADO
DISPLAY UPEC
CÓRNER ESPECIAL
CÓRNER INFINITA

DISPLAY ESPESORADO

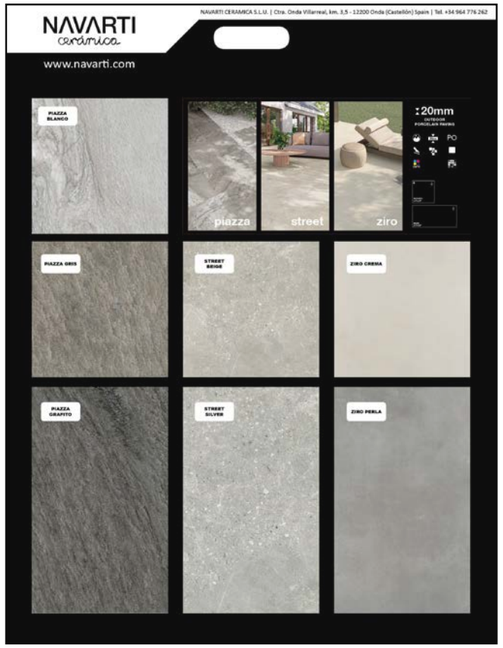

CARACTERÍSTICAS

CAPACIDAD: varios tacos series ZIRO / STREET / PIAZZA / MANHATTAN / VALDIVIA
ACABADO: fondo negro.

CROQUIS

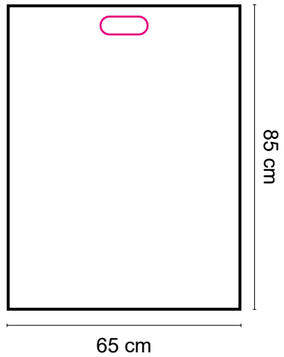

PACKING

material:	medidas (cm):	peso (kg):
paquete	85x65x3	12

GRABAR PEDIDO

artículo:	descripción:	precio (€)
NADISP-194	DISPLAY 850X650 ESPESORADO	9,72

DISPONIBLE EN STOCK

FOLDERS
CARPETA TRÍPTICA
CARPETA TRÍPTICA COLECCIONES
DISPLAY GENÉRICO
DISPLAY ESPESORADO
DISPLAY UPEC
CÓRNER ESPECIAL
CÓRNER INFINITA

DISPLAY UPEC

Específico para el mercado francés.

CARACTERÍSTICAS

CAPACIDAD: varios tacos de las series Antibes y Ziro.

ACABADO: fondo negro.

CROQUIS

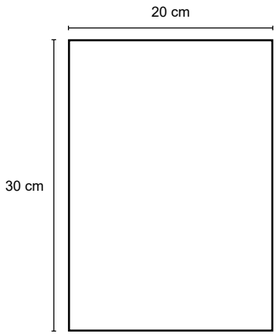

PACKING

material:	medidas (cm):	peso (kg):
caja cartón	29,5x21x1,9	0,9

GRABAR PEDIDO

artículo:	descripción:	precio (€)
NACAT-XXX	CAT. FOLDER (SERIE) UPEC	6,48

DISPONIBLE EN STOCK

FOLDERS
CARPETA TRÍPTICA
CARPETA TRÍPTICA COLECCIONES
DISPLAY GENÉRICO
DISPLAY ESPESORADO
DISPLAY UPEC
CÓRNER ESPECIAL
CÓRNER INFINITA

NAVARTI
cerámica

CÓRNER ESPECIAL

CARACTERÍSTICAS

CAPACIDAD: específico según necesidad del cliente.
ACABADO: según especificaciones.

CROQUIS

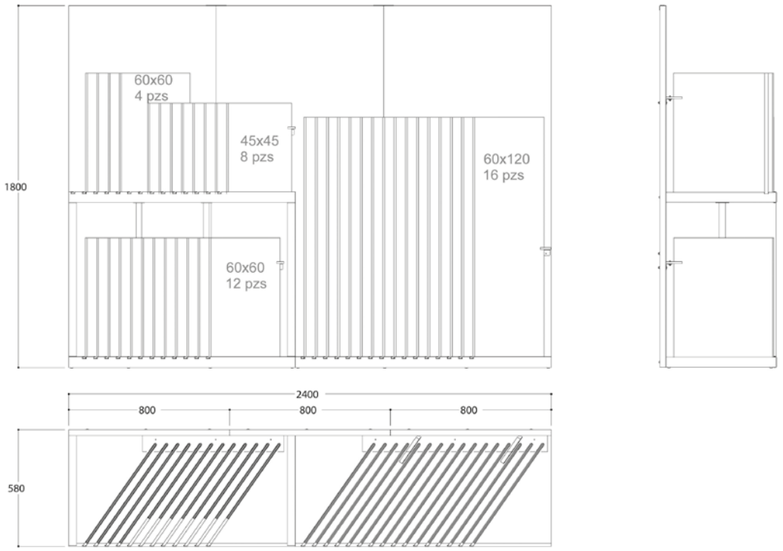

GRABAR PEDIDO

artículo:	descripción:	precio (€)
NAEXPH-XX	CORNER ESPECIAL +(IMPORTE)	

*Antes de grabar el pedido, pasar especificaciones del proyecto al departamento de marketing.

BAJO DEMANDA

MUEBLES
CUNAS
OTROS

FOLDERS
CARPETA TRÍPTICA
CARPETA TRÍPTICA COLECCIONES
DISPLAY GENÉRICO
DISPLAY ESPESORADO
DISPLAY UPEC
CÓRNER ESPECIAL
CÓRNER INFINITA

NAVARTI
cerámica

CÓRNER INFINITA

CARACTERÍSTICAS

CAPACIDAD: específico según necesidad del cliente.
ACABADO: según especificaciones.

CROQUIS

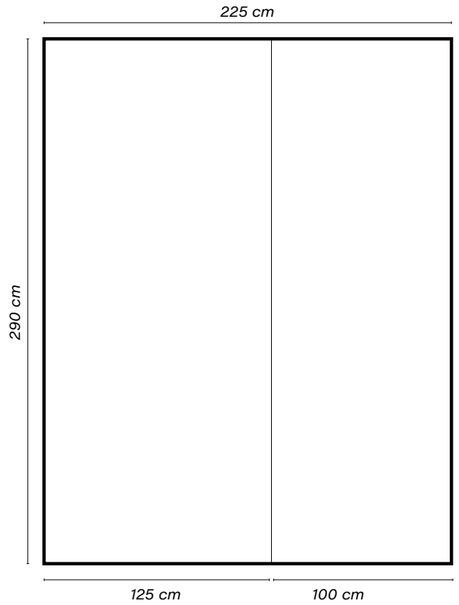

GRABAR PEDIDO

artículo:	descripción:	precio (€)
NAEXPM-90	CORNER ESPECIAL INFINITA	desde 160

*Antes de grabar el pedido, pasar especificaciones del proyecto al departamento de marketing.

BAJO DEMANDA

FOLDERS
CARPETA TRÍPTICA
CARPETA TRÍPTICA COLECCIONES
DISPLAY GENÉRICO
DISPLAY ESPESORADO
DISPLAY UPEC
CÓRNER ESPECIAL
CÓRNER INFINITA

NAVARTI
cerámica